Electrolux PROFESSIONAL

Modular Cooking Range Line 700XP Fritös. El. Golvmodell. 800mm. 15+15L.

Produkt #

Modell #

Namn #

SIS #

AIA #

371082 (E7FREH2GF0) Fritös. El. Golvmodell. 800mm. 15+15L. V-formade bassänger. Dolda element. Underskåp.

Kort specifikation

Pos.

Fritös (800 mm) i golvmodell med v-formade bassänger (15+15 liter) och el-anslutning. Anpassad för anslutning underifrån eller bakifrån, och för montering mot enheter i Electrolux 700-serie.

Robust konstruktion i rostfritt stål
Toppskiva (1,5mm tjock), frontpanel och lock i rostfritt stål (AISI 304)
Högeffektiva infraröda värmeelement (20 kW) placerade på utsidan av v-formade bassängerna, för ökad livslängd av olja, högre produktivitet och lättare rengöring
Termostatstyrd temperatur från +105°C till +185°C
Säkerhetstermostat för skydd mot överhettning
Tömning av olja sker via en kran till en inbyggd behållare placerad under bassängen
I höjdled justerbara fötter upp till 50 mm, i rostfritt stål (AISI 304)
Kapslingsklass: IPX4
Levereras med 2 fritöskorgar (15+15L)

.

Huvudfunktioner

- Enheten ska monteras på höjdjusterbara fötter i rostfritt stål.
- V-formade baljor (deep drawn).
- Högeffektiva infraröda värmelement sitter på baljornas utsida.
- Termostatreglering av oljetemperaturen på upp till max 185 °C.
- Termostat för överhettningsskydd som standard på alla enheter.
- Olja töms ut genom en kran till en behållare undertill på baljan.
- Alla viktiga komponenter sitter framtill för enkelt underhåll.
- Kapslingsklass IPX 4.
- Oljekvalitetsverktyg (kod 9B8081) för effektiv oljehantering finns som tillval.

Konstruktion

- Baljans insida har rundade hörn för enkel rengöring.
- Utvändiga paneler i rostfritt stål med Scotch Brite-behandling.
- 1,5 mm tjockt pressat rostfritt stål
- Rät vinkel mellan enheterna för att undvika utrymmen där smuts kan tränga in.

Hållbarhet

- [NOT TRANSLATED]

Medföljande tillbehör

- 2 av Dörr till underskåp PNC 206350
- 2 av Korg till 15 l fritöser PNC 921691

Övriga Tillbehör

- Tätningssats PNC 206086 ❑
- Fotsats PNC 206136 ❑
- Frontsockelplåt för installation på betongsockel, 800 mm PNC 206148 ❑
- Frontsockelplåt för installation på betongsockel, 1000 mm PNC 206150 ❑
- Frontsockelplåt för installation på betongsockel, 1200 mm PNC 206151 ❑
- Frontsockelplåt för installation på betongsockel, 1600 mm PNC 206152 ❑
- Frontsockelplåt, rostfri, 800 mm PNC 206176 ❑
- Frontsockelplåt, rostfri, 1000 mm PNC 206177 ❑
- Frontsockelplåt, rostfri, 1200 mm PNC 206178 ❑
- Frontsockelplåt, rostfri, 1600 mm PNC 206179 ❑

• 4 fötter för installation på cementsockel	PNC 206210	❑
• Uppsamlingskorg för 15 l fritös. Placeras i i botten för att samla upp rester.	PNC 206235	❑
• Ett par sidosocklar (för installation rygg mot rygg)	PNC 206249	❑
• 2 st sidosockelplåtar för betonginstallation	PNC 206265	❑
• Rör för tömning av olja	PNC 206301	❑
• Skorsten 800 mm till XP700 & 900	PNC 206304	❑
• Höger och vänster sidoräcke.	PNC 206307	❑
• Bakre ledstång, 800 mm, Marin	PNC 206308	❑
• Dörr till underskåp	PNC 206350	❑
• Stödskena till underskåp för minskat antal ben/hjul, 800mm	PNC 206367	❑
• Stödskena till underskåp för minskat antal ben/hjul, 1200mm	PNC 206368	❑
• Stödskena till underskåp för minskat antal ben/hjul, 1600mm	PNC 206369	❑
• Stödskena till underskåp för minskat antal ben/hjul, 2000mm	PNC 206370	❑
• Ryggplåtar, 800mm	PNC 206374	❑
• Ryggplåtar, 1000mm	PNC 206375	❑
• Ryggplåtar, 1200mm	PNC 206376	❑
• Skorstensnät 400mm (XP700 & XP900)	PNC 206400	❑
• 2 st sidopaneler höjd 700 djup 700mm	PNC 216000	❑
• Korg till 15 l fritöser	PNC 921691	❑
• Korgar, 2 st GN 1/2 till 14, 15 l fritös	PNC 921692	❑
• Filter för fritösolje-behållare	PNC 921693	❑
• Rensverktyg för avloppsrör till 15 liters fritös	PNC 921695	❑
• Uppsamlare(2+2 vingar) 15 liters fritös "V"	PNC 921696	❑

Företaget förbehåller sig rätten att göra ändringar i de produkter utan föregående meddelande.

Modular Cooking Range Line 700XP Fritös. El. Golvmodell. 800mm. 15+15L.

Front

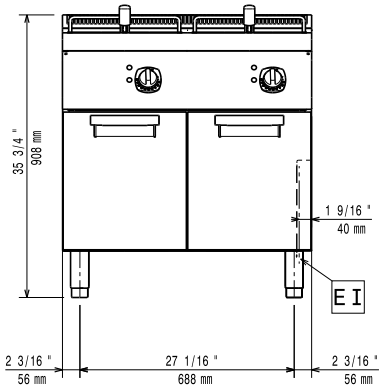

Sida

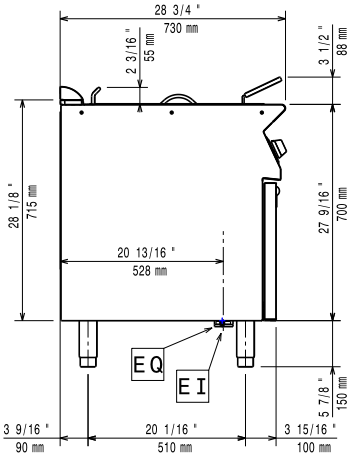

EI = Elektrisk anslutning
EQ = Ekvipotential skruv

Topp

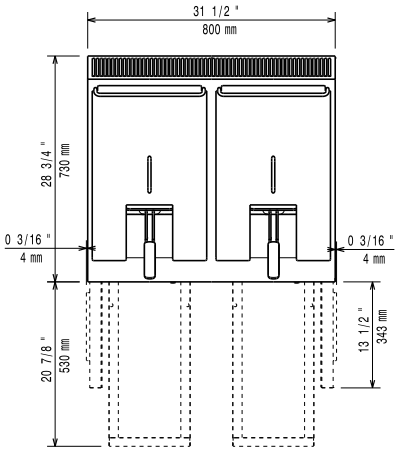

Elektricitet

Spänning:	
371082 (E7FREH2GF0)	380-400 V/3N ph/50/60 Hz
Total watt:	20 kW

Viktig information

Brunnens invändiga dimensioner (bredd):	240 mm
Brunnens invändiga dimensioner (höjd):	505 mm
Brunnens invändiga dimensioner (djup):	380 mm
Brunnkapacitet:	13 lt MIN; 15 lt MAX
Termostat intervall:	105 °C MIN; 185 °C MAX
Nettovikt:	81 kg
Fraktvikt:	89 kg
Frakthöjd:	1130 mm
Fraktbredd:	820 mm
Fraktdjup:	860 mm
Fraktvolym:	0.8 m³

If appliance is set up or next to or against temperature sensitive furniture or similar, a safety gap of approximately 150 mm should be maintained or some form of heat insulation fitted.

[NOT TRANSLATED]	N7FE1

Företaget förbehåller sig rätten att göra ändringar i de produkter utan föregående meddelande.